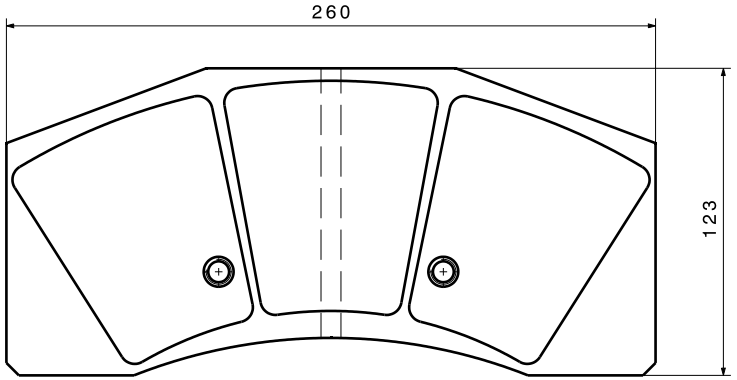

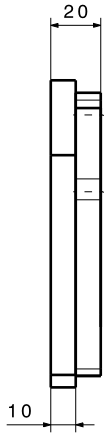

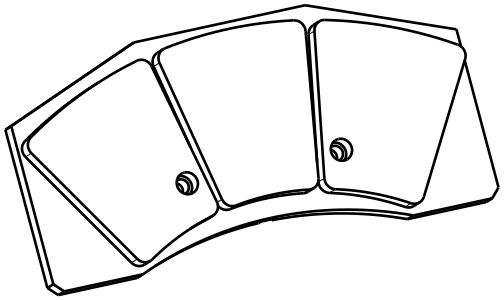

Liner material - sinter 112697

.1	Remove Ø25	Maßstab 1:1,5	Gewicht in kg 3,13	Allgemeintoleranz DIN ISO 2768 m/H	Tol. für Schweißkonstruktionen DIN EN ISO 13920 B/F
Ausgabe	Änderung			Oberflächenangaben DIN ISO 1302	

Werkstückkanten nach DIN6784
Edges of all parts to DIN6784
-0,4 +0,4
Sämtliche Radien und Übergänge rieferfrei
All radii and crossings free of notches

SIBRE sure to be safe

Siegerland Bremsen
Auf der Stücke 1- 5
35708 Haiger-Rodenbach
www.sibre.de

	Datum	Name
Bearb.	21.06.2019	Pauli
Gepr.	21.06.2019	Hudel

Artikel-Nummer

Kommissions-Nummer: Standard

Benennung: Bremsbelag USB5-II

Zeichnungs-Nr.: 10 0003 2047

Blatt: 1

Status: Checked In

Bl.: 1

Weitergabe sowie Vervielfältigung dieser Unterlage, Verwertung und Mitteilung ihres Inhalts sind nicht gestattet, soweit nicht ausdrücklich zugestanden. Zuwiderhandlungen verpflichten zu Schadensersatz. Alle Rechte für den Fall der Patenterteilung oder Gebrauchsmustereintragung vorbehalten.
Copying of this document and giving it to others and the use or communication of the contents thereof are forbidden without express authority. Offenders are liable to the payment of damages. All rights are reserved in the event of the grant of a patent or the registration of a utility model or design.